6546

KĄTOWE DO MOCOWANIA WAŁKÓW
ДЛЯ ЗАЖИМА КРУГЛЫХ ЗАГОТОВОК

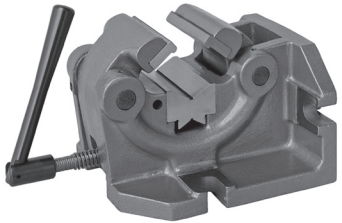

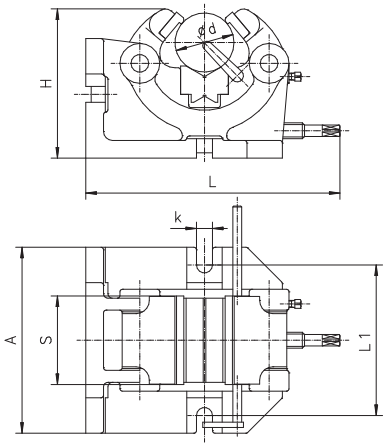

Właściwości:

- Możliwość ustawienia imadła na stole obrabiarki w pozycji poziomej lub pionowej
- Wkładki szczękowe oraz pryzma hartowane i szlifowane
- Korpus i szczęki ruchome wykonane z wysokiej jakości żeliwnych odlewów

Zastosowanie:

- Przeznaczone do prac wiertarskich i lekkich prac frezarskich

Wyposażenie standardowe:

- Korba
- Wpusty ustalające

Особенности:

- Возможность установки тисков на столе станка в горизонтальном и вертикальном положении
- Губки и призма закалены и отшлифованы
- Корпус и подвижные губки изготовлены из высококачественных чугунных отливок

Применение:

- Предназначены для сверления и самых легких фрезерных операций

Стандартная комплектация:

- Рукоятка
- Шпонки установочные

Nr produktu Код продукта	Typ Тип	S	A	H	L	L1	d	k	Max. siła mocująca [daN] Макс. усилие зажима [даН]	[kg] [кг]
326545130000	6546-100	100	210	170	287	170	10-63	18	1.000	20,9
326545140100	6546-125	125	200	235	389	160	15-100	18	1.500	37,8
326545150300	6546-160	160	242	320	456	202	50-160	18	2.000	78