HSS

Gwint amerykański zunifikowany UNC, ANSI B-1.1

DIN-EN 22 568

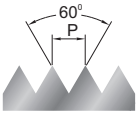

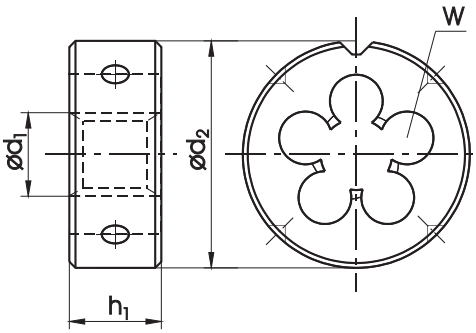

Zastosowanie	800				
Materiał obrabiany	1.2 / 1.3 / 7.2				
Wykonanie					
Rodzaj materiału	HSS				
Nakrój	1,75P				
Tolerancja	2A				

UNC	d_1	1"/P	P	d_2 x h_1	W	ød	INDEX	N1-121001				
No 5 - 40	3,175	40	0,635	20 x 5	3	3,09	4105	•				
No 6 - 32	3,505	32	0,794	20 x 5	3	3,41	4106	•				
No 8 - 32	4,166	32	0,794	20 x 7	3	4,07	4108	•				
No 10 - 24	4,826	24	1,058	20 x 7	3	4,71	4110	•				
No 12 - 24	5,486	24	1,058	20 x 7	4	5,37	4112	•				
1/4 - 20	6,350	20	1,270	20 x 7	4	6,22	4127	•				
5/16 - 18	7,938	18	1,411	25 x 9	4	7,80	4128	•				
3/8 - 16	9,525	16	1,588	30 x 11	4	9,37	4129	•				
7/16 - 14	11,112	14	1,814	30 x 11	4	10,95	4130	•				
1/2 - 13	12,700	13	1,954	38 x 14	4	12,52	4131	•				
9/16 - 12	14,288	12	2,117	38 x 14	4	14,10	4132	•				
5/8 - 11	15,875	11	2,309	45 x 18	5	15,68	4133	•				
3/4 - 10	19,050	10	2,504	45 x 18	5	18,84	4135	•				
7/8 - 9	22,225	9	2,822	55 x 22	5	22,00	4137	•				
1 - 8	25,400	8	3,175	55 x 22	5	25,16	4139	•				
1.1/8 - 7	28,575	7	3,629	65 x 25	5	28,31	4141					
1.1/4 - 7	31,750	7	3,629	65 x 25	6	31,49	4143					
1.3/8 - 6	34,925	6	4,233	65 x 25	7	34,63	4145					
1.1/2 - 6	38,100	6	4,233	75 x 30	6	37,80	4147					
1.3/4 - 5	44,450	5	5,080	90 x 36	6	44,12	4151					
2 - 4.1/2	50,800	4.1/2	5,645	90 x 36	7	50,45	4155					