HSS

Gwint amerykański rurowy stożkowy NPT 1:16, ANSI B-1.20.1

DIN-EN 24 230

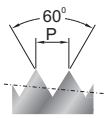

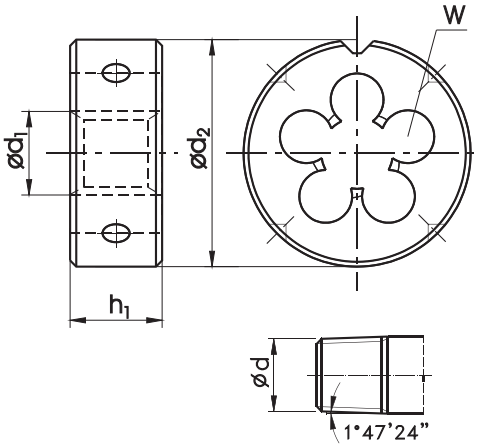

Zastosowanie	800					
Materiał obrabiany	1.2 / 1.3 / 7.2					
Wykonanie						
Rodzaj materiału	HSS					
Nakrój	2P					
Tolerancja						

NPT	d_1	1"/P	P	d_2 x h_1	W	d	INDEX	N1-121001				
1/8"	9,728	27	0,941	30 x 11	5	9,99	4623	•				
1/4"	13,157	18	1,411	38 x 14	5	13,26	4627	•				
3/8"	16,662	18	1,411	45 x 18	5	16,67	4629	•				
1/2"	20,955	14	1,814	45 x 18	6	20,71	4631	•				
3/4"	26,441	14	1,814	55 x 22	6	26,03	4635	•				
1"	33,249	11.1/2	2,209	65 x 25	7	32,59	4639	•				