HSS

Gwint calowy drobnozwojny Whithwortha BSF, BS-84: 1956

DIN-EN 22 568

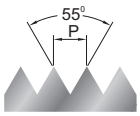

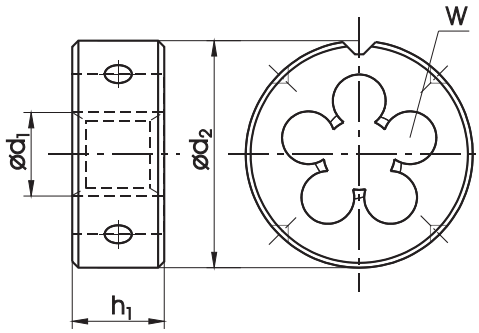

Zastosowanie	800
Materiał obrabiany	1.2 / 1.3 / 7.2
Wykonanie	
Rodzaj materiału	HSS
Nakrój	1,75P
Tolerancja	medium class

BSF	d_1	1"/P	P	d_2 x h_1	W	ød	INDEX	N1-121001
3/16 - 32	4,76	32	0,794	20 x 7	4	4,76	7225	•
1/4 - 26	6,35	26	0,977	20 x 7	4	6,25	7227	•
5/16 - 22	7,94	22	1,155	25 x 9	4	7,83	7228	•
3/8 - 20	9,53	20	1,270	30 x 11	4	9,41	7229	•
7/16 - 18	11,11	18	1,411	30 x 11	5	10,99	7230	•
1/2 - 16	12,70	16	1,588	38 x 10	5	12,57	7231	•
9/16 - 16	14,29	16	1,588	38 x 10	4	14,16	7232	•
5/8 - 14	15,88	14	1,814	45 x 14	4	15,73	7233	•
3/4 - 12	19,05	12	2,117	45 x 14	5	18,89	7235	•
7/8 - 11	22,23	11	2,309	55 x 22	5	22,11	7237	•
1 - 10	25,40	10	2,504	55 x 22	5	25,28	7239	•